发动机控制系统(G4NC : NU 2.0L GDI M/T)(7) SD313-15

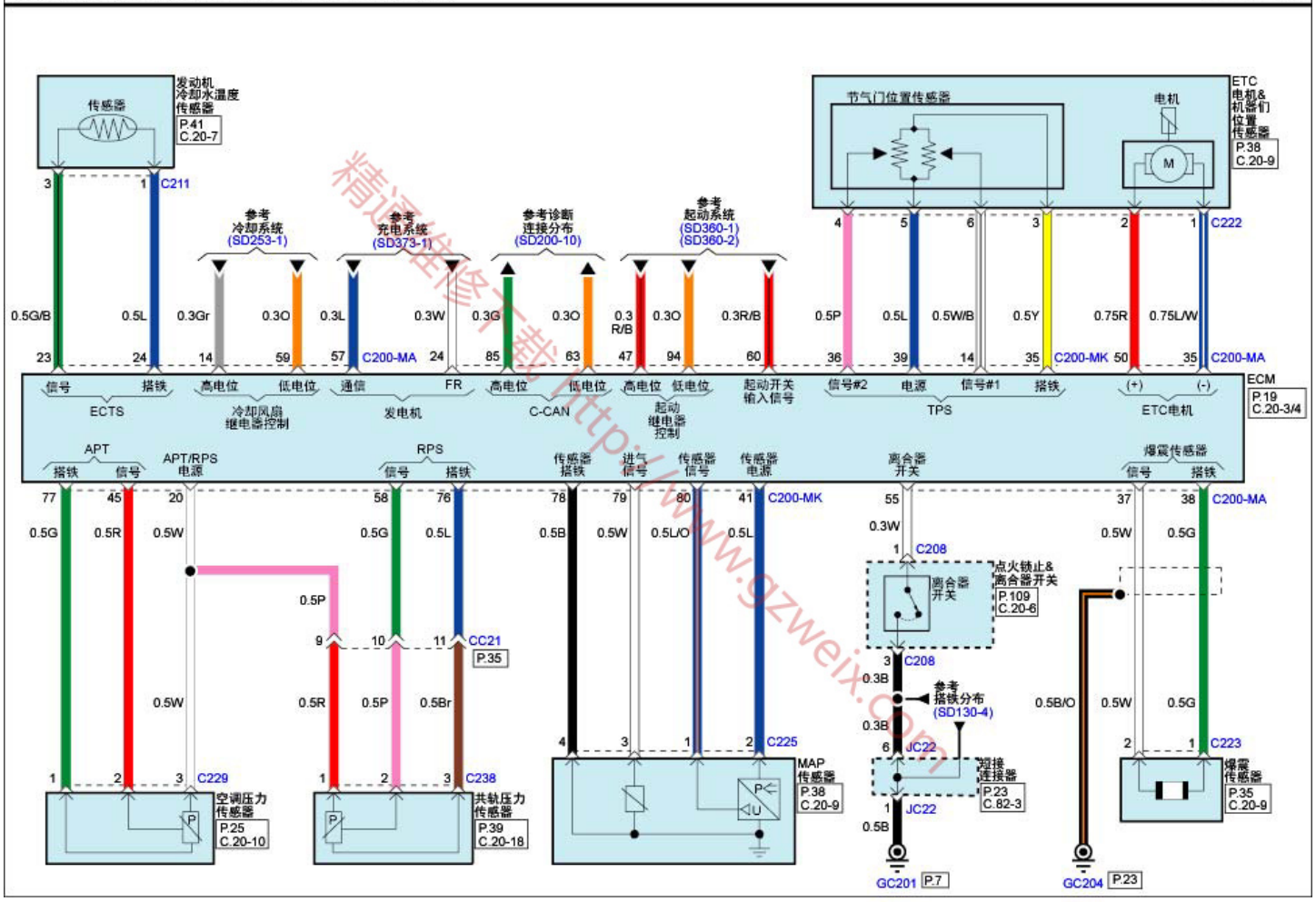

精通维修下载 http://www.gzweix.com